Détecteur de mouvement - Professional Line

IS 3180

DALI-2 APC - carré - en saillie
EAN 4007841 010553
Réf. 010553

Schéma du circuit principal

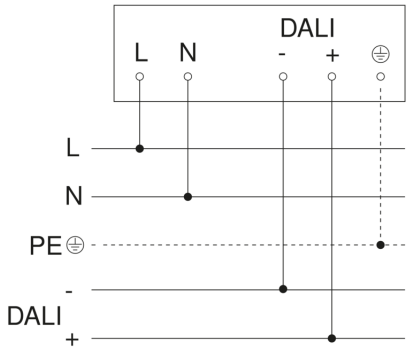
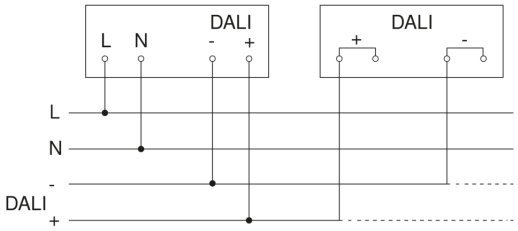
Schéma de câblage pour la mise en réseau DALI-2 APC & DALI-2 IPD